Vejledning til brug

HOME DELUXE
WIR MACHEN DEIN ZUHAUSE

Badeværelsesmøbler WANGEROOGE Deluxe

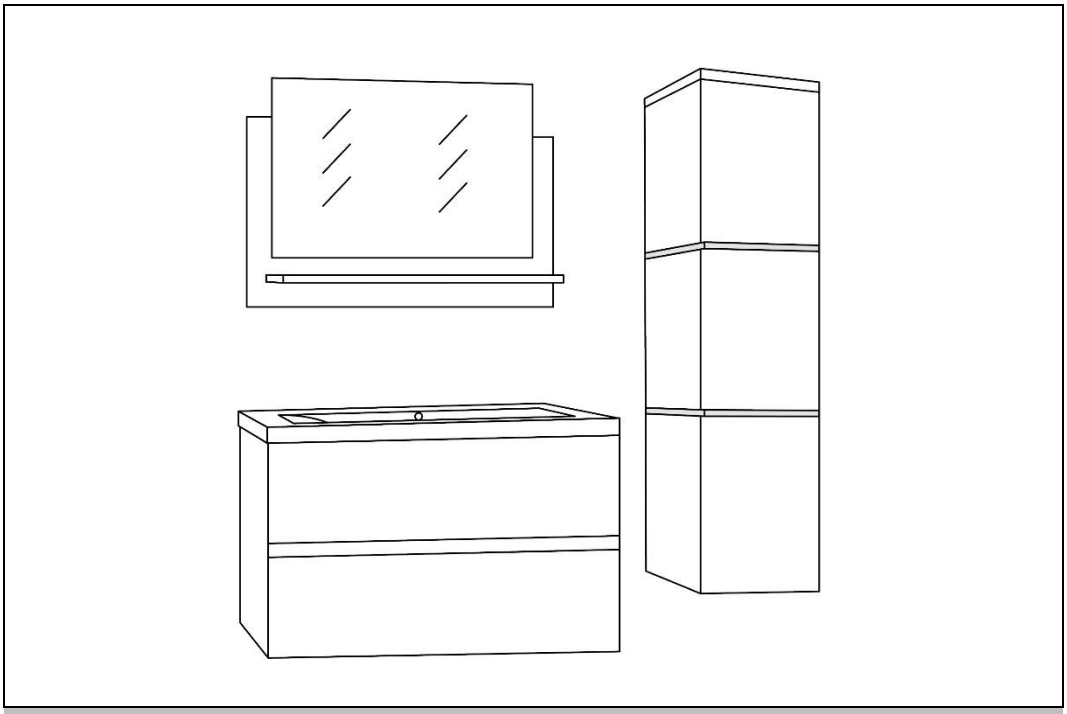

Original brugsanvisning

DESIGNET I TYSKLAND

VIGTIGT:
OPBEVAR TIL FREMTIDIG BRUG.
LÆS OMHYGGELIGT!

Indholdsfortegnelse

1. Generel information 3
1.1. Produktoversigt 3
1.2. Generel information 4
1.3. Oplysninger om garanti 4
2. Oplysninger om brugsanvisningen 4
2.1. Tilgængelighed af brugsanvisningen 4
2.2. Målgrupper for brugsanvisningen 4
2.3. Oplysninger om oversættelse 4
2.4. Forklaring af symboler 5
2.5. Generel information om brugsanvisningen 5
2.6. Tilsigtet brug 6
2.7. Generelle sikkerhedsanvisninger 6
3. Produktets egenskaber 8
3.1. Tekniske specifikationer 8
3.2. Beskrivelse af produktet 9
4. Leveringsomfang 9
5. Installation 16
5.1. Sikkerhedsinstruktioner 16
5.2. Produktets opbygning 16
6. Brug af produktet 37
6.1. Sikkerhedsinstruktioner 37
6.2. Første ibrugtagning 37
6.3. Betjening 37
6.4. Betjeningselement 37
7. Fejlfinding 38
8. Vedligeholdelse og pleje 38

8.1. Sikkerhedsinstruktioner 38
9. Afmontering..... 39
9.1. Sikkerhedsinstruktioner 39
10. Instruktioner om bortskaffelse..... 39
11. Elektriske og elektroniske apparater - Information til private husholdninger 40

Kære kunde,

Tak, fordi du har valgt et produkt fra **Home Deluxe GmbH**. Vi håber, at du får glæde af dit nye WANGEROOGE Deluxe-badeværelsesmøbel.

Brugsanvisningen hjælper dig med installation, ibrugtagning, betjening og vedligeholdelse af produktet. Brugsanvisningen og sikkerhedsanvisningerne skal læses omhyggeligt og i deres helhed. Overhold disse instruktioner for at undgå fare.

1. Generel information

1.1. Produktoversigt

Model	Artikel ID: Hvid	Artikel ID: Sort
WANGEROOGE Deluxe S	21984	21985
WANGEROOGE Deluxe M	21986	21987
WANGEROOGE Deluxe L	21988	21989
WANGEROOGE Deluxe XL	21990	21991
WANGEROOGE BIG Deluxe S	21993	21994
WANGEROOGE BIG Deluxe M	21995	21996
WANGEROOGE BIG Deluxe L	21997	21998
WANGEROOGE BIG Deluxe XL	21999	22000
	Variant-ID: Hvid	**Variant ID: Sort**
WANGEROOGE Deluxe S	55749	55750
WANGEROOGE Deluxe M	55751	55752
WANGEROOGE Deluxe L	55753	55754
WANGEROOGE Deluxe XL	55755	55756
WANGEROOGE BIG Deluxe S	55761	55762
WANGEROOGE BIG Deluxe M	55763	55764
WANGEROOGE BIG Deluxe L	55765	55766
WANGEROOGE BIG Deluxe XL	55767	55768

1.2. Generel information

For at kunne leve op til vores krav forbedrer vi hele tiden kvaliteten, forenkler montering og betjening og tilpasser produkterne til kundernes behov. På grund af disse ændringer findes den aktuelle version af brugsanvisningen på vores hjemmeside.

Begrebet "produkt" anvendes i brugsanvisningen for "WANGEROOGE Deluxe badeværelsesmøbler".

1.3. Garanti

Det lovbestemte ansvar for mangler og garantirettigheder gælder fra købsdatoen.
Home Deluxe GmbH påtager sig intet ansvar for skader, der skyldes manglende overholdelse af brugsanvisningen. Reklamationer som følge af ukorrekt installation eller brug er udelukket fra garantien. I tilfælde af fejl på produktet bedes du kontakte vores kundeservice skriftligt ved hjælp af kontaktformularen på vores hjemmeside med angivelse af produktnavn, serienummer og et foto af typeskiltet:

Home Deluxe GmbH
Schanzeweg 2
32312 Lübbecke
Lübbecke, Tyskland
Tlf: +49 (0)5743 6181-0
www.home-deluxe-gmbh.de

Hvis du har yderligere spørgsmål, bedes du kontakte vores kundeserviceteam ved hjælp af kontaktformularen.

2. Oplysninger om brugsanvisningen

2.1. Tilgængelighed af brugsanvisningen

Brugsanvisningen er en del af produktet og skal opbevares komplet og i umiddelbar nærhed af produktet.

2.2. Målgrupper for brugsanvisningen

Brugsanvisningen skal læses og overholdes af alle personer, der er involveret i en af følgende aktiviteter eller anvendelser:

- Udpakning
- Montering / installation
- Ibrugtagning / betjening
- Vedligeholdelse / test / pleje
- Fejlfinding / reparation
- Bortskaffelse

2.3. Information om oversættelse

Den oprindelige brugsanvisning er skrevet på tysk. Alle andre tilgængelige sprog er en oversættelse af den tyske version.

2.4. Forklaring af symboler

Symbol	Forklaring af symbol
	**ADVARSEL** Dette symbol angiver mulige farer, der kan føre til dødsfald eller alvorlige kvæstelser. Før du udfører det tilsvarende installations- eller anvendelsestrin, skal du læse den tilsvarende bemærkning.
	**INFO** Symbolet giver vigtige oplysninger og angiver materielle skader. Overhold disse, før du udfører det tilsvarende installations- eller anvendelsestrin, for at forstå problemer og undgå skader.
	**CE-mærkning** Symbolet erklærer, at produktet er i overensstemmelse med de gældende krav i Det Europæiske Fællesskab. Den aktuelle overensstemmelseserklæring kan fås ved henvendelse til Home Deluxe GmbH.
	**Læs brugsanvisningen** Symbolet angiver, at brugsanvisningen skal læses omhyggeligt, før apparatet monteres/installeres og/eller tages i brug.
	**Må kun bruges indendørs** Symbolet angiver, at produktet kun må anvendes indendørs.
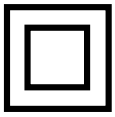	**Beskyttelsesklasse II** Symbolet angiver, at udstyret har forstærket eller dobbelt isolering svarende til den nominelle isolationsspænding mellem aktive og berøringsfølsomme dele. De har normalt ingen forbindelse til beskyttelseslederen.
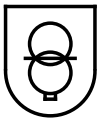	**Sikkerhedstransformator** Symbolet angiver, at der er installeret en kortslutningssikker lukket sikkerhedstransformator.
	**Bortskaffelse af elektriske og elektroniske apparater** Elektriske og elektroniske apparater må ikke bortskaffes sammen med husholdningsaffald!

2.5. Generelle oplysninger om brugsanvisningen

Brugsanvisningen henviser til WANGEROOGE Deluxe-badeværelsesmøblerne. Den indeholder vigtige oplysninger om montering og betjening. Brugsanvisningen, især sikkerhedsanvisningerne, skal læses omhyggeligt, før produktet tages i brug; opbevar brugsanvisningen på et sikkert sted. Brug kun produktet som beskrevet i denne brugsanvisning for at undgå utilsigtede kvæstelser eller skader. Hvis du giver WANGEROOGE Deluxe-badeværelsesmøblerne videre til tredjeparter, skal denne brugsanvisning også overdrages.

2.6. Tilsigtet brug

Produktet er af høj kvalitet, holdbart og udelukkende beregnet eller egnet til privat brug i et rimeligt og sædvanligt omfang. Desuden er vores produkt **ikke** beregnet til kommerciel brug. Kommerciel brug er kun tilladt med skriftlig tilladelse fra Home Deluxe GmbH.

Produktet er beregnet som vaskefacilitet og til opbevaring af badeværelsesredskaber indendørs.

Brug kun WANGEROOGE Deluxe-badeværelsesmøblerne som beskrevet i denne brugsanvisning. Enhver anden brug betragtes som ukorrekt og kan resultere i materielle skader eller personskader. Producenten påtager sig intet ansvar for skader, der er forårsaget af ukorrekt eller forkert brug.

2.7. Generelle sikkerhedsanvisninger

Generelle advarsler om fare



- Forkert håndtering kan føre til betydelige person- og materielle skader. Derfor må montering, installation, idriftsættelse, fejlfinding, vedligeholdelse og reparation kun udføres af kvalificerede personer.
- Produktet kan bruges af børn fra 8 år og opefter og personer med nedsatte fysiske, sensoriske eller mentale evner eller manglende erfaring og viden, hvis de er blevet overvåget eller instrueret i at bruge apparatet på en sikker måde og forstår de involverede farer.
- Monter **kun** produktet, hvis leveringsomfanget er komplet og i perfekt stand.
- Sørg for, at alle dele er ubeskadigede og korrekt samlet. Der er risiko for personskade ved forkert montering. Beskadigede dele kan påvirke sikkerhed og funktion.
- Monter kun produktet på vægge på stedet, der kan modstå belastningen permanent.
- Foretag ikke ændringer på produktet.
- Kontrollér fastgørelsen med jævne mellemrum.

Fare for børn



- Hold børn væk fra emballagematerialer. Der er risiko for kvælning!
- Hold børn væk fra monteringsstedet, mens produktet samles. Leveringsomfanget indeholder små dele, som kan sluges eller forårsage alvorlige skader.
- **Fare for at falde ned!** Produktet er ikke legetøj, klatrevæg eller sportsudstyr til børn. De enkelte elementer i produktet kan falde ned fra væggen, hvis de belastes på den ene side, hvilket kan medføre dødsfald.
- Forklar børnene, hvordan de skal bruge produktet korrekt.
- Sørg for, at små børn ikke putter små dele i munden.
- Lad ikke børn lege med emballagematerialet.

Risiko for personskade
Forkert håndtering af produktet kan føre til skader.



- Kontrollér produktet for synlige skader før hver brug.
- Der må ikke foretages designændringer på produktet. Eventuelle ændringer skal godkendes skriftligt af producenten og udføres i overensstemmelse med instruktionerne.
- Hvis produktet er beskadiget, må det ikke længere bruges. Beskadigede dele skal repareres eller udskiftes med originale reservedele.

- Sørg for, at produktet er permanent og sikkert installeret for at undgå skader.
- For at undgå risikoen for elektrisk stød skal alle installationer og tilsvarende vedligeholdelsesarbejde udføres af en kvalificeret elektriker.
- Hvis netkablet til strømforsyningen er beskadiget, skal produktet tages ud af drift, indtil netkablet er udskiftet af producenten, dennes kundeservice eller en kvalificeret elektriker.
- Sørg for, at stikket til LED-strippen er taget ud af strømforsyningen under installationen.
- **Livsfare på grund af elektrisk spænding**: Der er umiddelbar livsfare ved berøring **af spændingsførende** dele. Skader på isoleringen eller enkelte komponenter kan være livstruende. -> Hvis isoleringen er beskadiget, skal du straks slukke for strømforsyningen og få den repareret.

Risiko for beskadigelse



- Forkert håndtering af produktet kan føre til skader.
- Reparations- og vedligeholdelsesarbejde på det elektriske system må kun udføres af en kvalificeret elektriker.
- Åbn ikke emballagen med skarpe genstande (f.eks. knive, sakse eller lignende), da det kan beskadige produktet. Vær forsigtig, når du åbner.
- Hvis du åbner emballagen uforsigtigt med en kniv eller andre skarpe genstande, kan produktet blive beskadiget. Vær meget forsigtig, når du åbner.
- Brug ikke produktet i nærheden af varmekilder eller åben ild.
- **Risiko for at vælte og falde:** Klatr ikke op på produktet, da det kan løsne forbindelsen til væggen på stedet, og produktet kan falde ned.

Eksplosionsfare



Forsigtighed: Opbevar ikke let antændelige, brændbare eller eksplosive stoffer inde i produktet. inde i produktet. Meget brandfarlige stoffer kan bryde i brand.

3. Produktets egenskaber

3.1. Tekniske specifikationer

WANGEROOGE Deluxe	Underskab	Håndvask	Spejl (uden hylde)	Overskab
	(H x B x D) i mm			
S	310 x 610 x 415	40 x 610 x 415		
M	310 x 610 x 415	40 x 610 x 415	500 x 600 x 20	
L	310 x 610 x 415	40 x 610 x 415	500 x 600 x 20	1100 x 300 x 300
XL	310 x 610 x 415	40 x 610 x 415	500 x 600 x 20	1100 x 300 x 300

WANGEROOGE Deluxe	Underskab	Håndvask	Spejl (uden hylde)	Overskab
	(H x B x D) i mm			
BIG S	330 x 800 x 410	45 x 800 x 410		
BIG M	330 x 800 x 410	45 x 800 x 410	500 x 800 x 20	
BIG L	330 x 800 x 410	45 x 800 x 410	500 x 800 x 20	1100 x 300 x 300
BIG XL	330 x 800 x 410	45 x 800 x 410	500 x 800 x 20	1100 x 300 x 300

Strømforsyningsenhed	
Indgangsspænding	100 - 240 V AC
Frekvens	50/60 Hz
Indgangsstrøm	0,2 A
Beskyttelsesklasse	CLASS II
Udgangsspænding	12 V DC
Udgangsstrøm	maks. 500 mA
Udgangseffekt	maks. 6 W

LED-lysstrimmel	
Nominel spænding	12 V DC
Nominel strøm	75 mA
Nominel effekt	> 1 W
Farvetemperatur	6500 K
Lysstrøm	100 lm

Dette produkt indeholder en lyskilde i energieffektivitetsklasse F.



3.2. Beskrivelse af produktet

Det moderne design af badeværelsesmøbelsættet "WANGEROOGE Deluxe" forbedrer udseendet af dit badeværelse. Afhængigt af bestillingen består vores badeværelsesmøbelsæt af et spejl med hylde, håndvask med håndvaskunderskab og to vægskabe med LED-belysning. LED-belysningen i vægskabet skaber en stemningsfuld atmosfære og et moderne look. Sættet tilbyder tilstrækkelig opbevaringsplads til perfekt organisering.

4. Leveringens omfang

Kontrollér emballagen for ydre skader ved levering. Desuden skal du straks efter udpakningen kontrollere, at leveringsomfanget er komplet, og at produktet og alle komponenter er i perfekt stand. Monter kun produktet, hvis leveringsomfanget er komplet og ubeskadiget.

Udførelse

WANGEROOGE Deluxe S / BIG S:	Underskab med håndvask[1)]
WANGEROOGE Deluxe M / BIG M:	Vaskeskab med håndvask[1)]/ spejl med hylde
WANGEROOGE Deluxe L / BIG L:	Underskab med håndvask[1)]/ overskab / spejl med hylde
WANGEROOGE Deluxe XL / BIG XL:	Underskab med håndvask[1)]/ 2x overskab / spejl med hylde

[1)] Vandhane og afløb er ikke inkluderet i leveringsomfanget.

Vaskeskab

Nr.	Del	An-tal
a		43
b		43
c	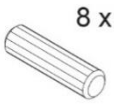	4

An-tal	Del	Mængde
d		**8**
e	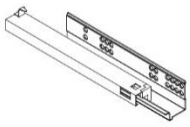	2
f	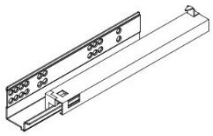	2

An-tal	Del	Mængde
g	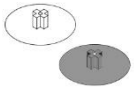	12
h		2
i	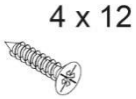	24

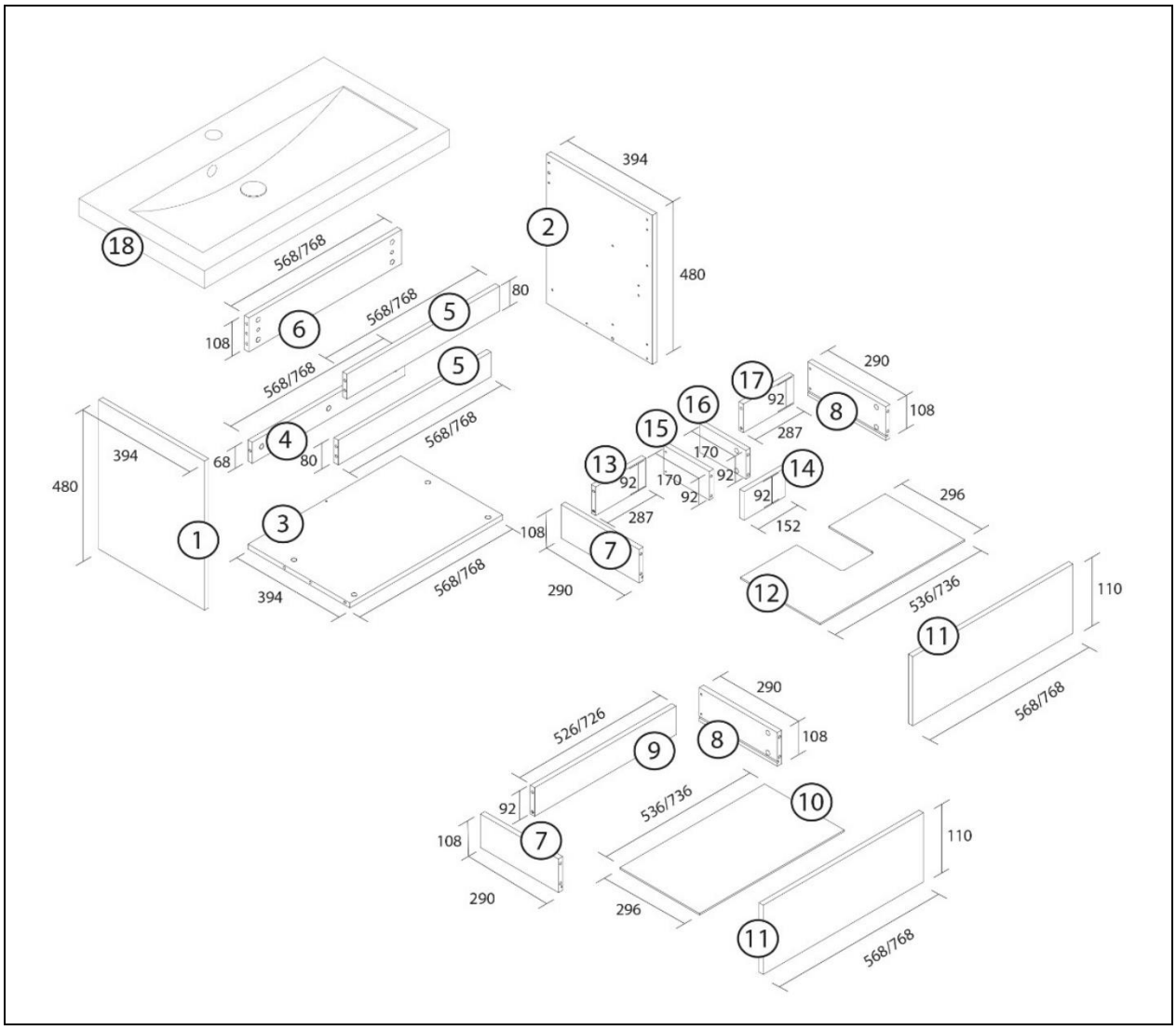

Nr.	Beskrivelse	Mængde
1	Sidepanel til venstre	1
2	Sidepanel højre	1
3	Nederst	1
4	Bagtil	1
5	Foran	2
6	Bøjle bagpå	1
7	Ramme til venstre	2
8	Ramme højre	2
9	Skuffens bagside	1
10	Skuffens bund	1
11	Skuffens front	2
12	Skuffens bund Dæksel	1
13	Træliste bagest til venstre	1
14	Træliste bageste del foran	1
15	Træliste til venstre	1
16	Træliste til højre	1
17	Træliste bagest til højre	1
18	Håndvask	1

Spejl

Nr.	Del	An-tal
a		2
b		2

Nr.	Del	Mængde
c	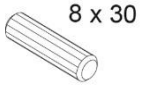	1
m	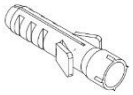	2

An-tal	Del	Mængde
n		2
o		4
p	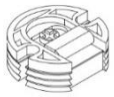	2

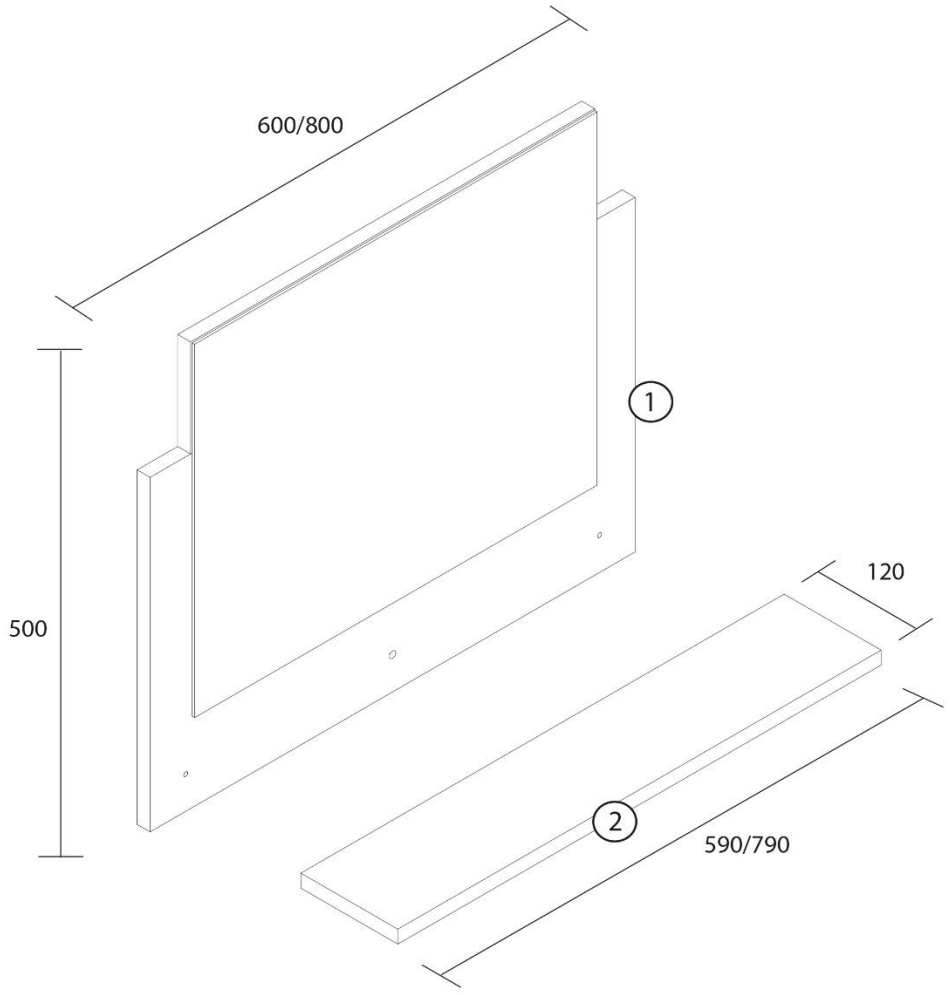

Nr.	Beskrivelse	Mængde
1	Spejl	1

2	**Hylde**	**1**

Overskab (XL / BIG XL-version)

Nr.	Del	Antal
a		**34**
b	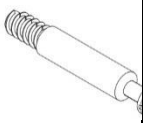	**34**
c	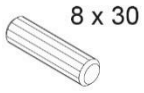	**12**
d		**16**

Nr.	Del nr.	Mængde
g		**18**
q		**4**
r	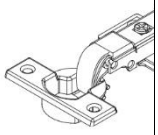	**6**
h	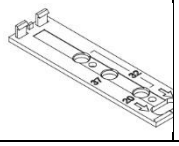	**3**

Antal	Del	Mængde
i	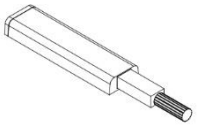	**3**
j		**3**
s	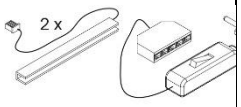	**1**

Nr.	Del	Antal

Nr.	Del nr.	Mængde

Antal	Del	Mængde

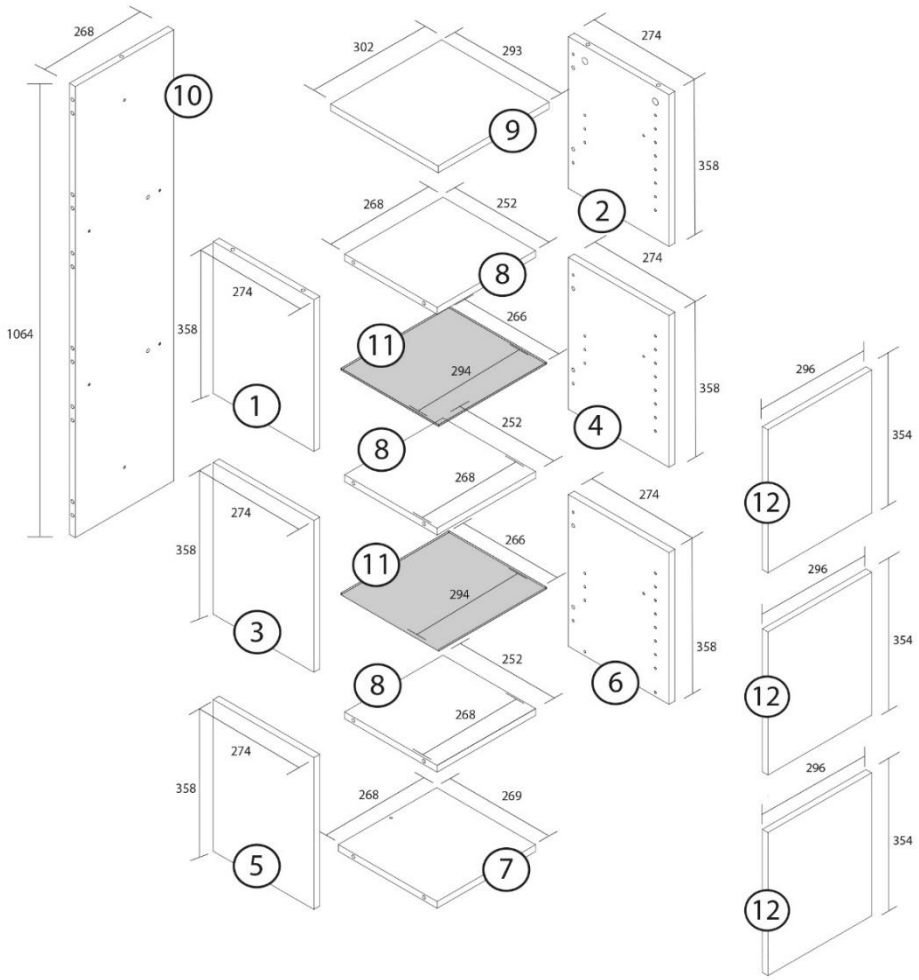

Nr.	Beskrivelse	Mængde
1	Øverste venstre sidepanel	1 (2)
2	Øverste højre sidepanel	1 (2)
3	Venstre midterste sidepanel	1 (2)
4	Midterste højre sidepanel	1 (2)
5	Sidepanel nederst til venstre	1 (2)
6	Sidepanel nederst til højre	1 (2)
7	Nederst i bunden	1 (2)

8	**Hylde**	**3 (6)**
9	**Øverste hylde**	**1 (2)**
10	**Bageste væg**	**1 (2)**
11	**Hylde af glas**	**2 (4)**
12	**Dør**	**3 (6)**

5. Indbygning

Placering af installation

- Før du monterer produktet på væggen, skal du kontrollere, at det kan modstå belastningen permanent.
- Når du borer i væggen, skal du sørge for, at ingen ledninger (kabler eller vandrør osv.) bliver beskadiget.

5.1. Sikkerhedsinstruktioner

Alle sundheds- og sikkerhedsoplysninger skal læses.

Risiko for personskade
Forkert håndtering under installationen kan føre til skader

- Dit produkt leveres i flere pakker. Sørg for, at pakkerne åbnes øverst. Vær meget forsigtig, når du åbner pakkerne, da der er skrøbelige dele og glas i pakkerne.
- Før du monterer produktet på væggen, skal du kontrollere, at det kan modstå belastningen permanent.
- Brug det korrekte fastgørelsesmateriale (skruer og rawlplugs) til vægmontering.
- Overhold altid installationsmålene, og brug det medfølgende installationsmateriale.
- Betjeningsfejl, monteringsfejl eller skader forårsaget af montering er udelukket fra garantien.
- Der kræves mindst 2 personer til at samle produktet.
- Brug beskyttelsestøj som f.eks. sikkerhedssko og beskyttelseshandsker under monteringen.
- **Vi vil gerne gøre opmærksom på, at Home Deluxe GmbH ikke påtager sig nogen omkostninger til montering eller manuelle tjenester - såsom elektrikeromkostninger eller sammenlignelige specialistomkostninger.**

5.2. Montering af produktet

Produktet leveres adskilt og kan samles med en lille indsats. Følg monteringsvejledningen omhyggeligt. Produktets funktion og sikkerhed kan ikke garanteres, hvis instruktionerne ikke følges. Gør dig fortrolig med beslag og fastgørelseselementer, før du begynder at samle produktet, så det bliver lettere at bruge under samlingen.

Nødvendigt værktøj

	Skruetrækker		Målebånd
	Bor Ø6 mm	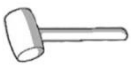	Gummihammer
	Boremaskine		Skærekniv
	Vaterpas		Blyant

- De følgende instruktioner skal læses omhyggeligt.

Montering af basisenhed (alle versioner)

Trin 1: Skru møbelforbindelserne fast

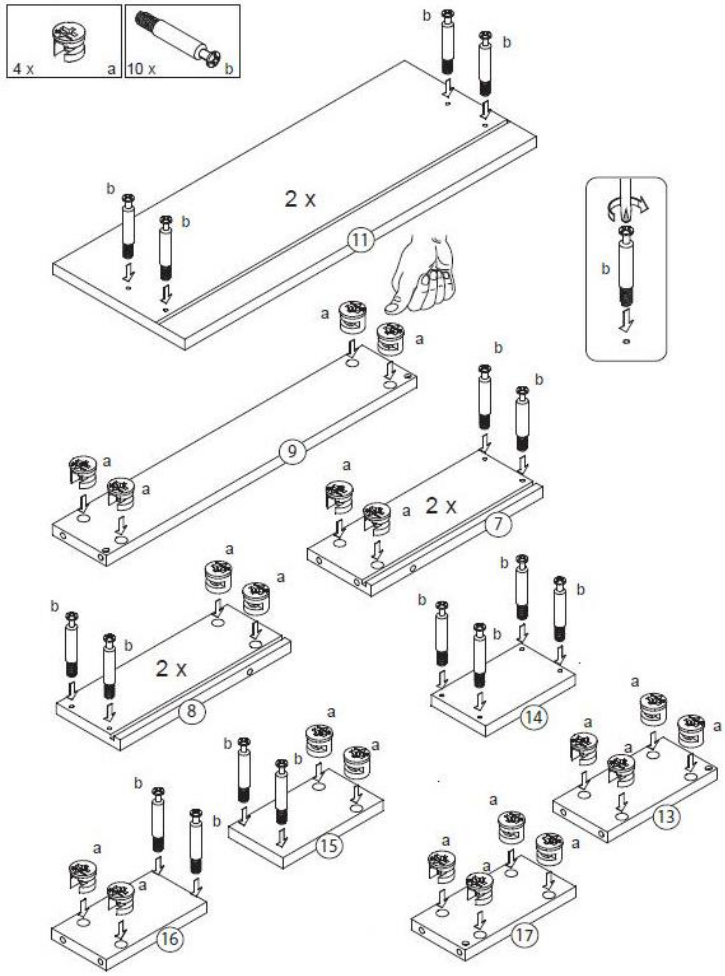

Trin 2: Fastgør rammer (7,8) og skuffebagside (9)

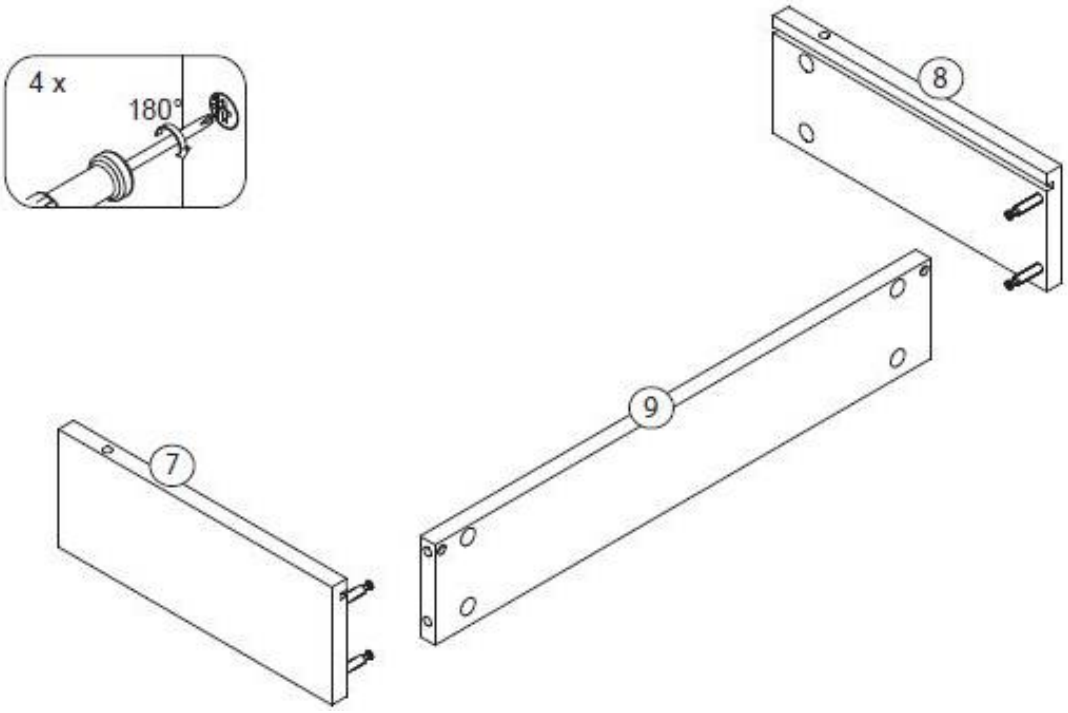

Trin 3: Fastgør skuffefront (11) og rammer (7,8)

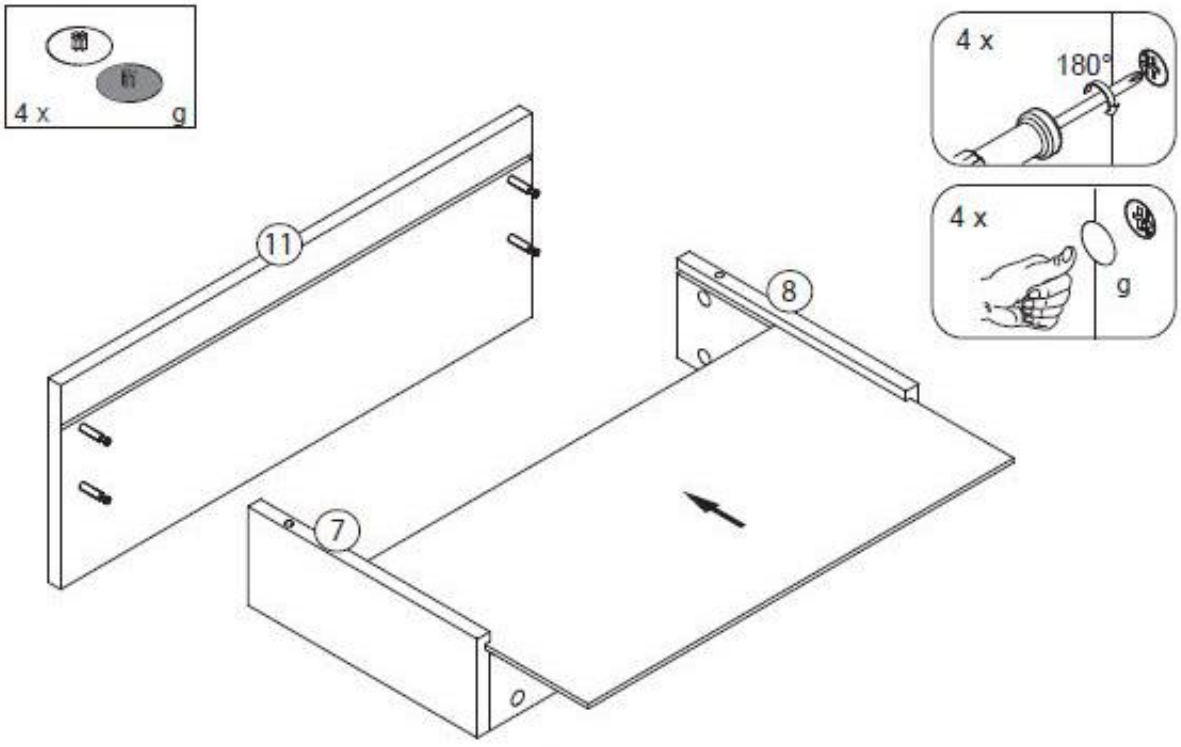

Trin 4: Fastgør skruerne

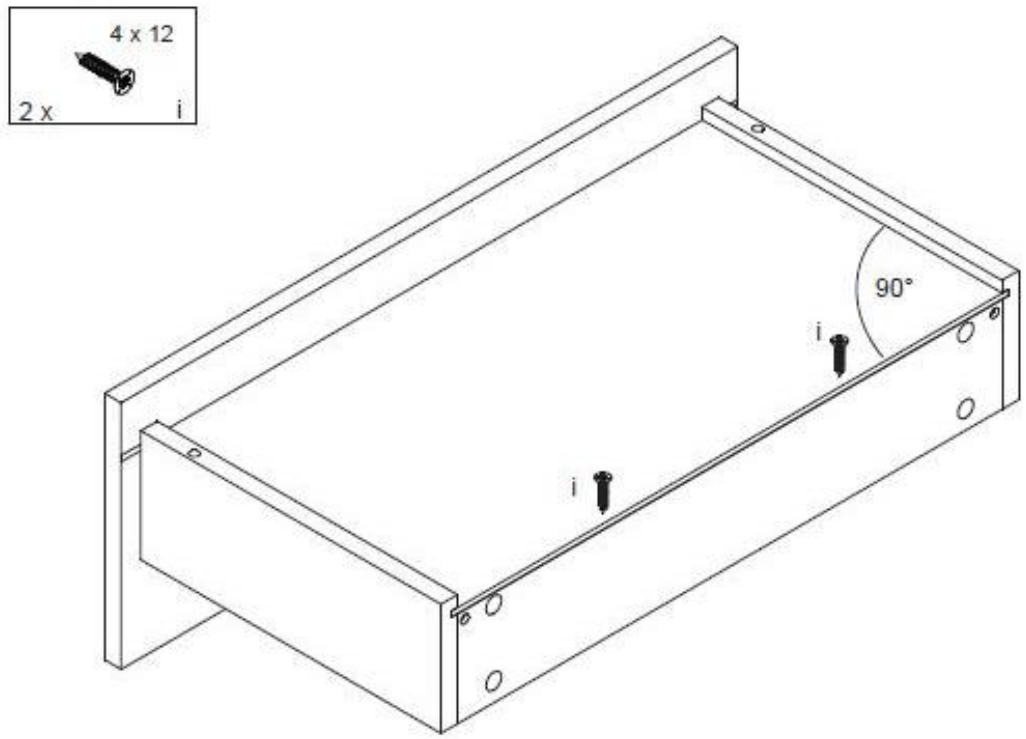

Trin 5: Fastgør alle komponenter

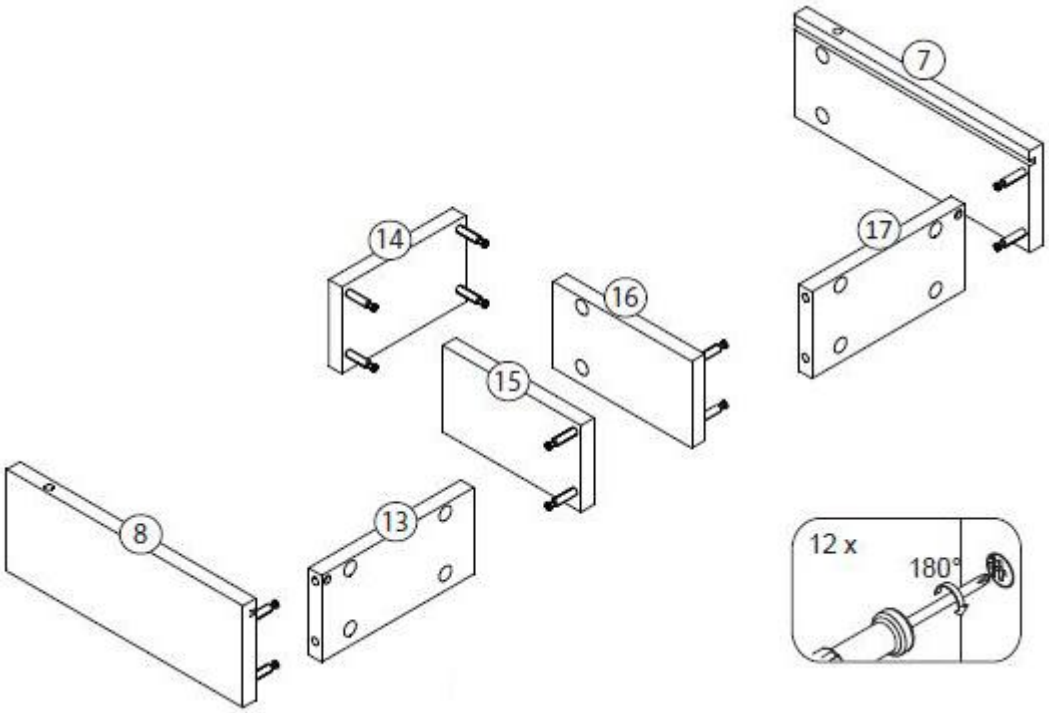

Trin 6: Skub skuffebunddækslet (12) ind, og fastgør det

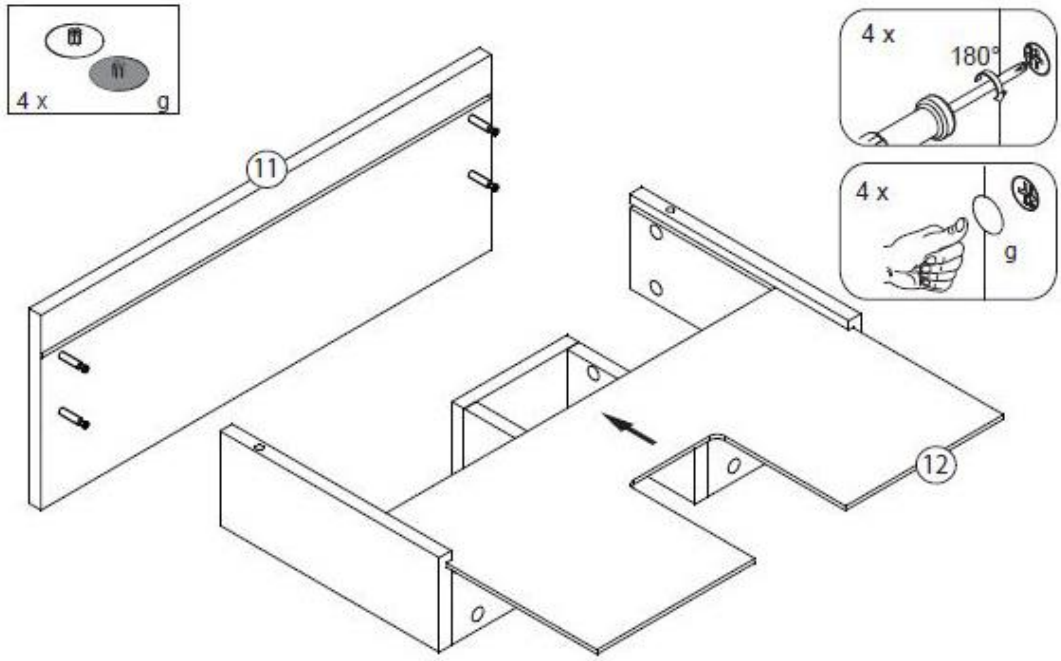

Trin 7: Fastgør med skruerne (i)

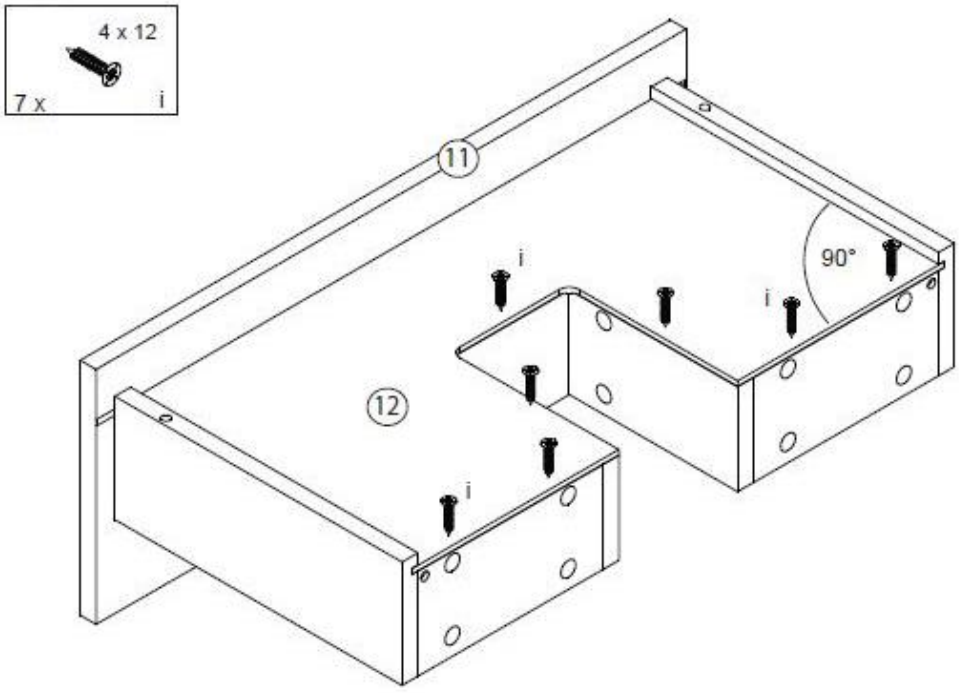

Trin 8: Skru møbelforbinderne i

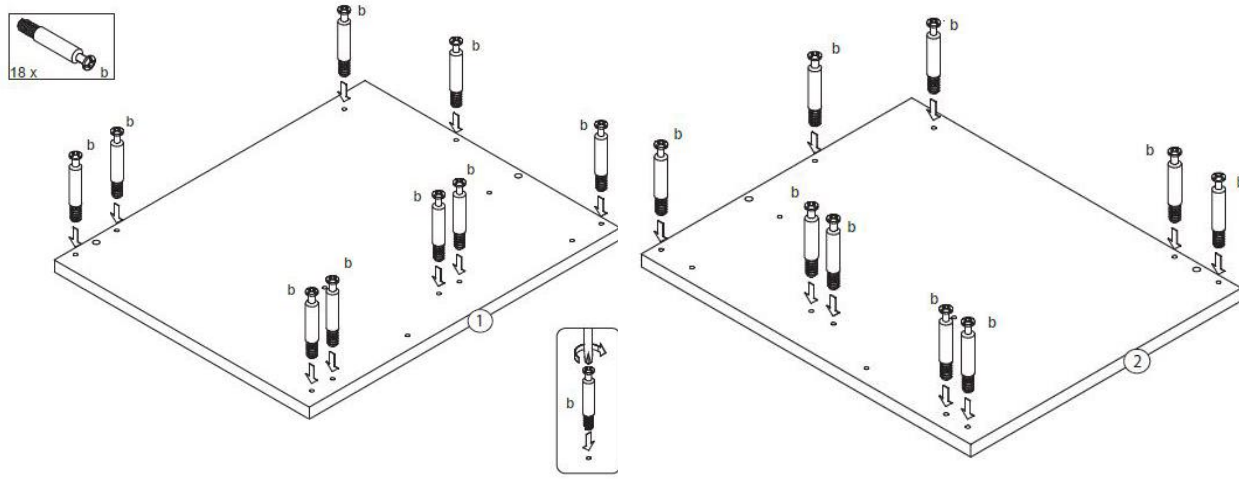

Trin 9: Skru/tryk dyvler og møbelforbindere i

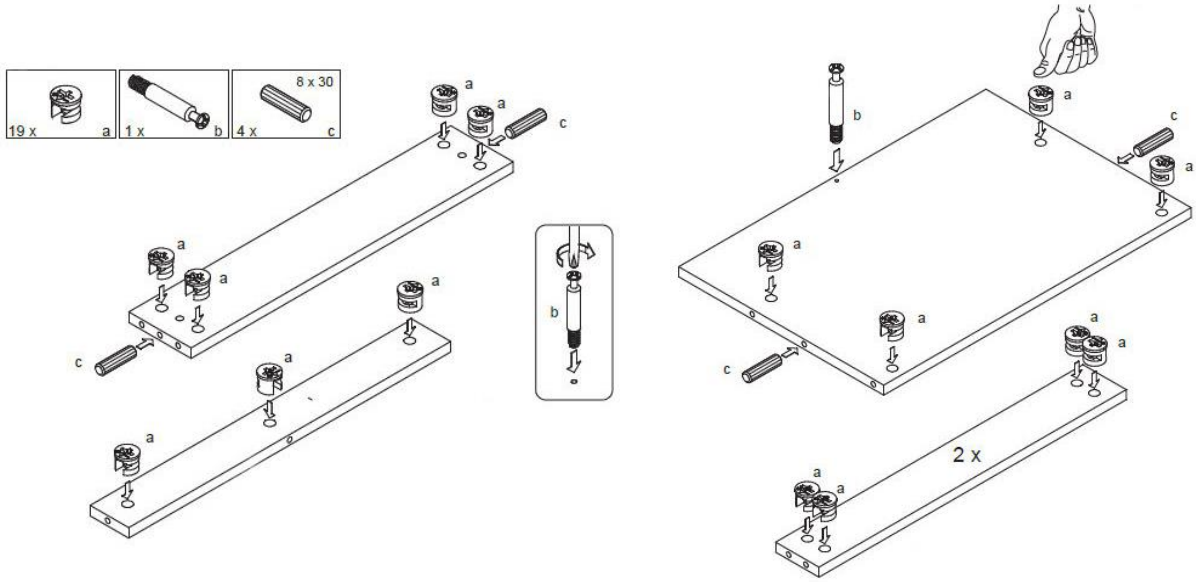

Trin 10: Fastgør bagsiden (4) og bunden (3)

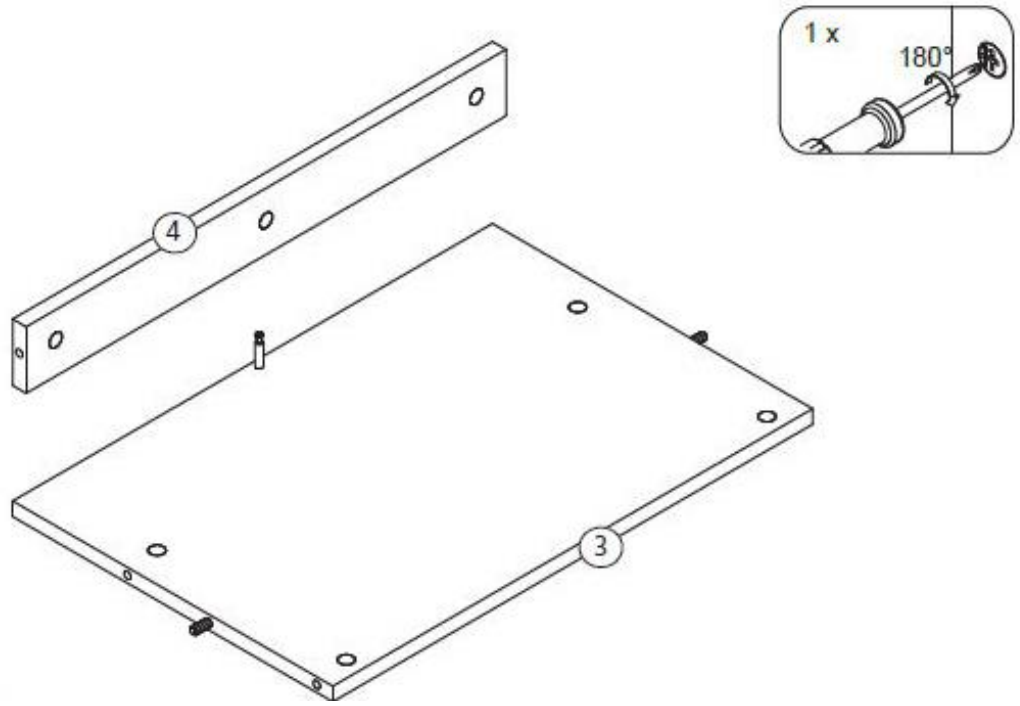

Trin 11: Fastgør alle komponenter

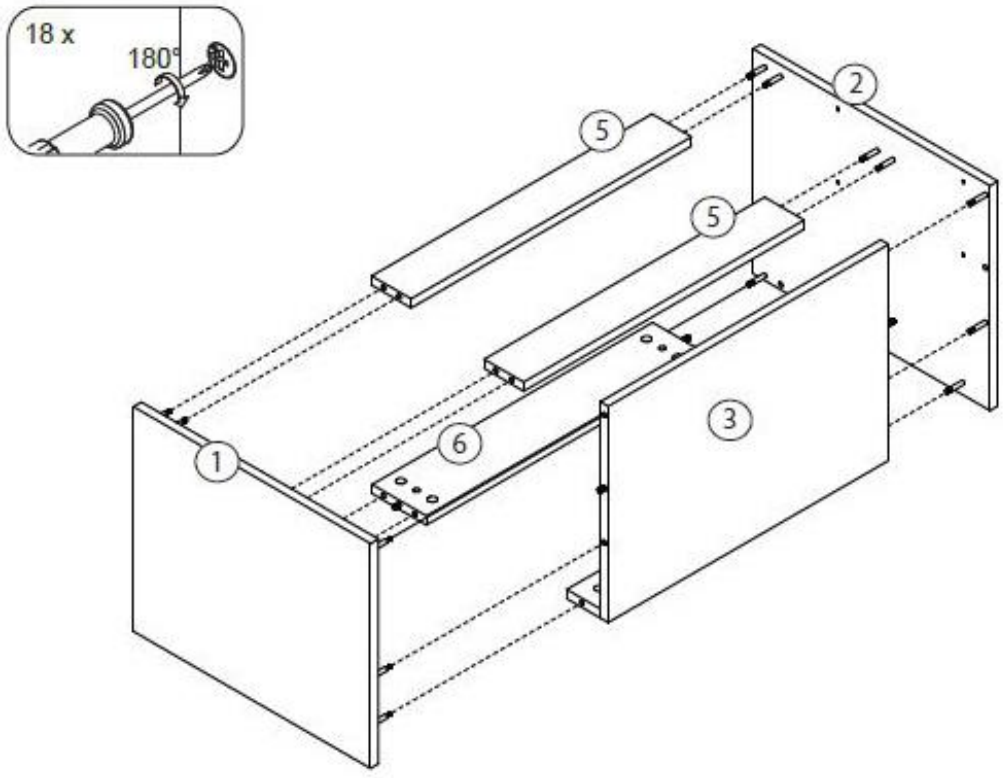

Trin 12: Saml og juster hængslet

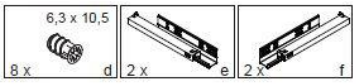

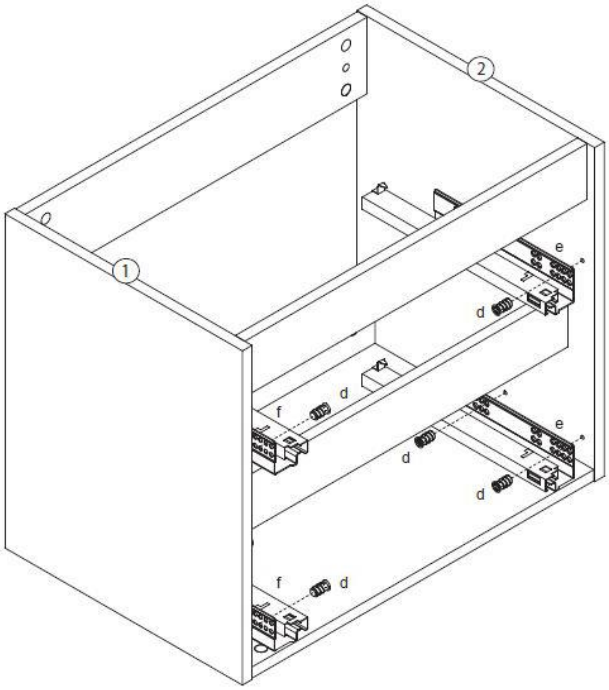

Trin 13: Fastgør hængslet med hjørnebeslaget og skruerne

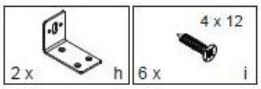

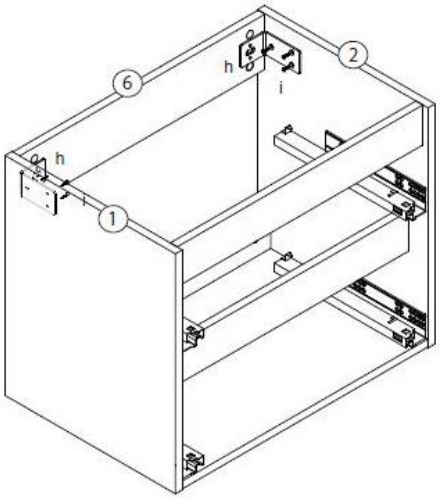

Trin 14: Monter underskabet på væggen

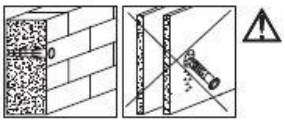

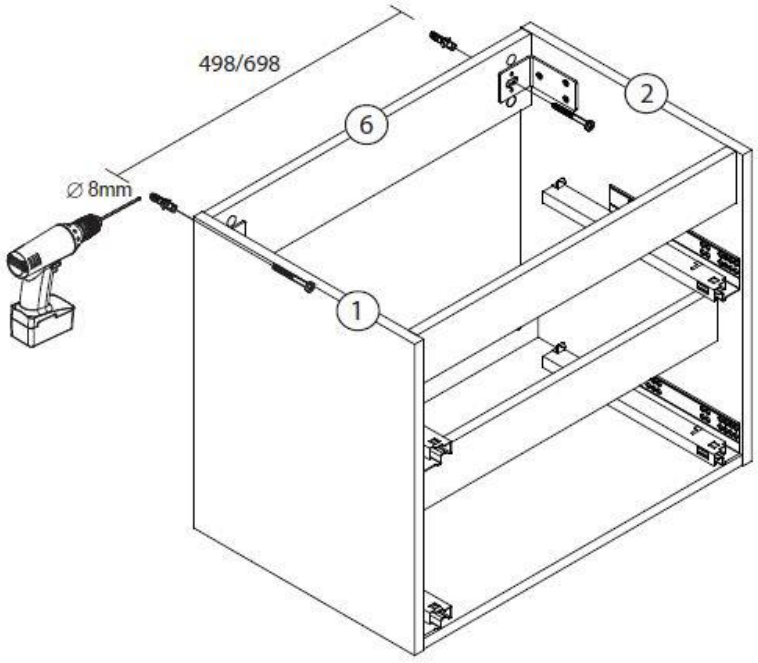

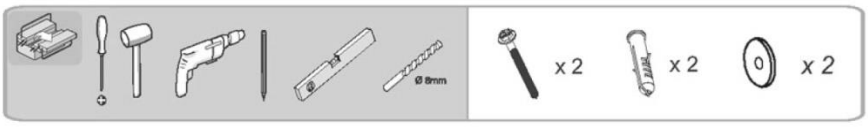

Version: S
M
L
XL

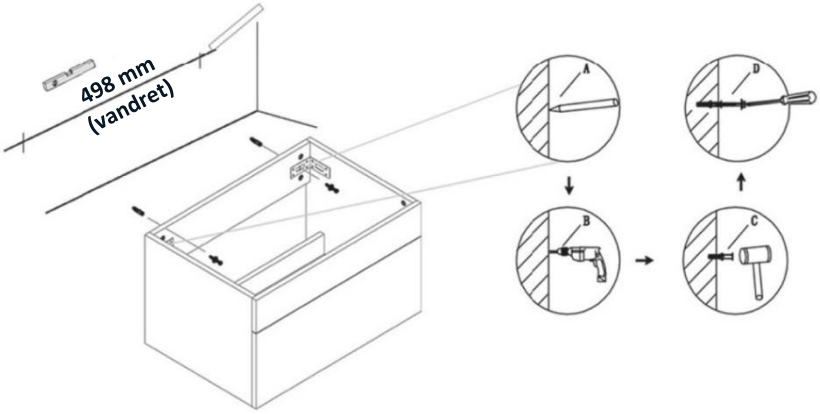

Version: BIG S
BIG M
BIG L
BIG XL

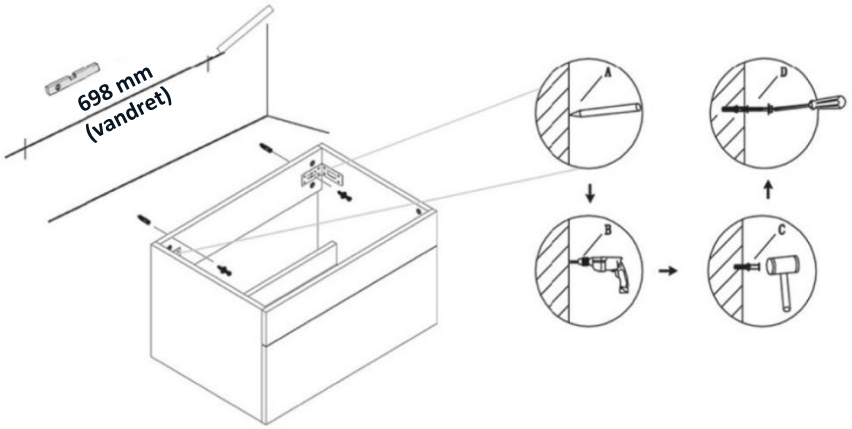

Trin 16: Sæt skufferne i, og sæt dem fast med skruerne (i)

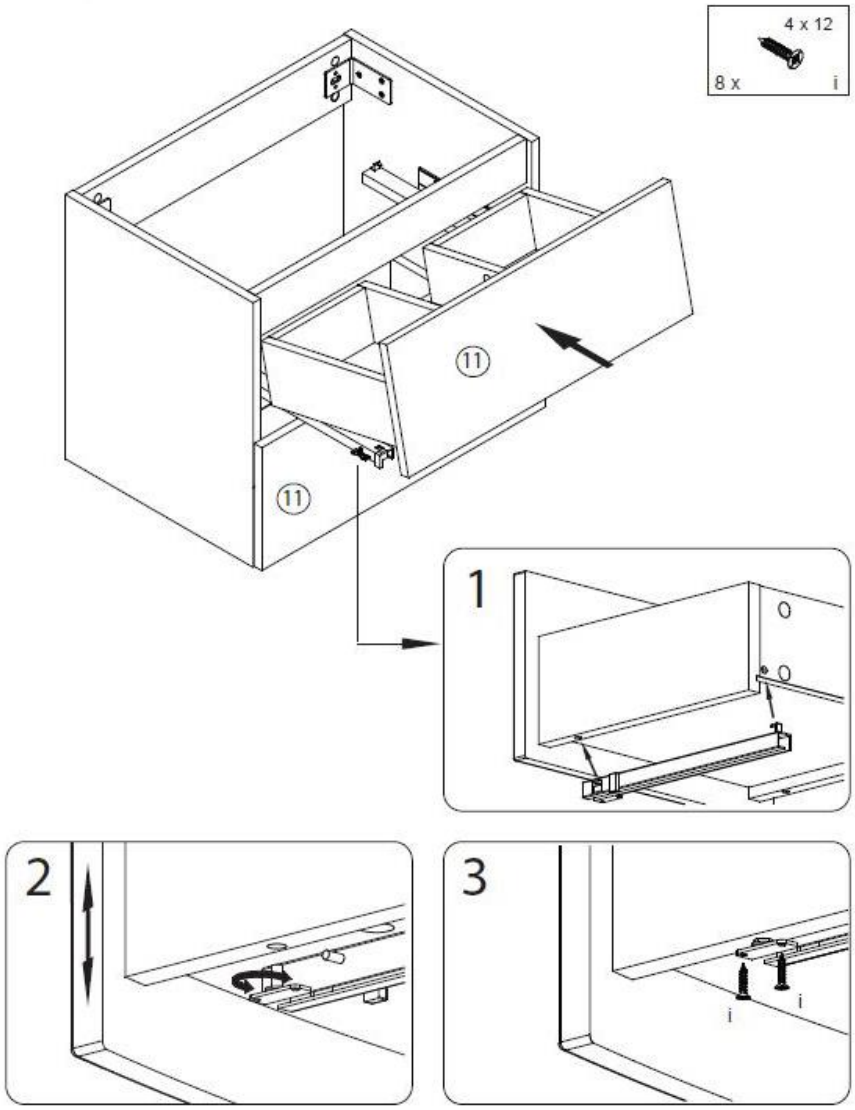
4 x 12
8 x
i
11
11
1
2
3
i
i

Trin 17: Montering af håndvask

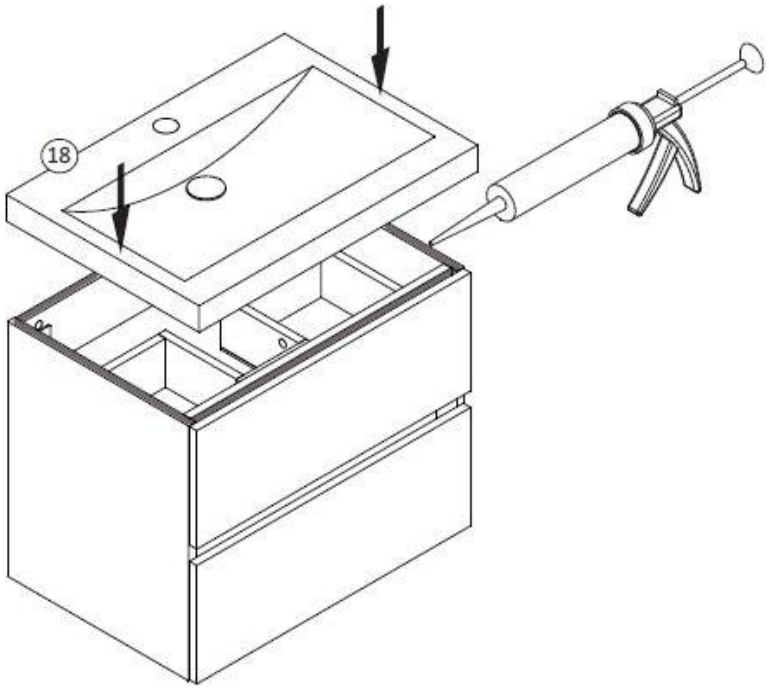

Placer håndvasken på underskabet, og forsegl eller lim den fast til væggen med silikone.
Vandhane og afløb er ikke inkluderet i leveringen og kan købes hos en specialforhandler.

Montering af spejl (version: M / L / XL / BIG M / BIG L / BIG XL)

Version: M
L
XL
VERSION

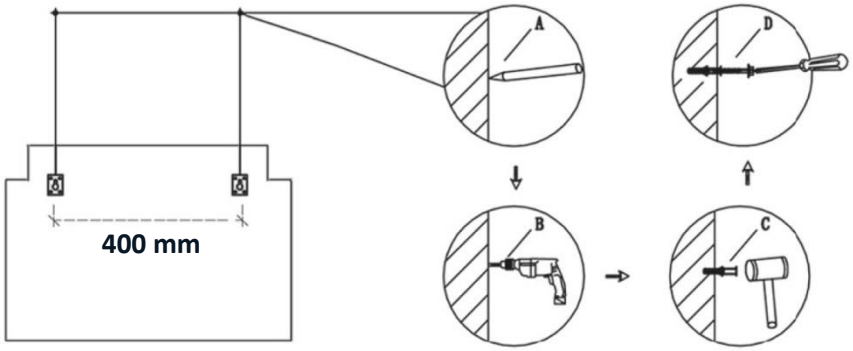

Version: BIG M
BIG L
BIG XL

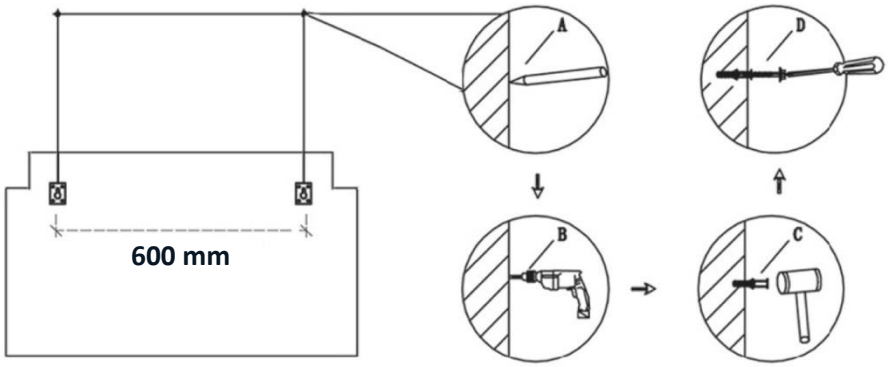

Version: M / BIG M
L / BIG L
XL / BIG XL

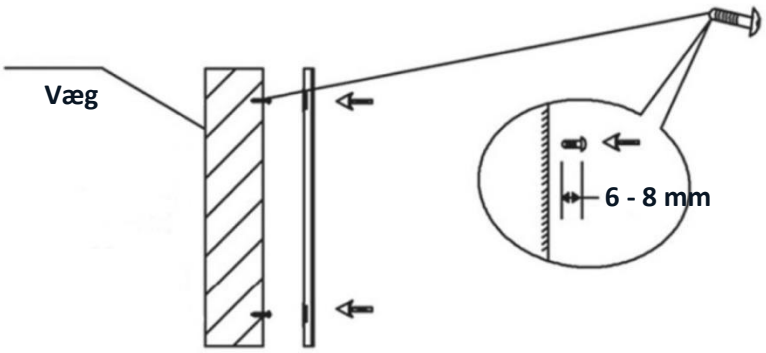

Trin 1: Indsæt og fastgør møbelforbindelserne og dyvlerne

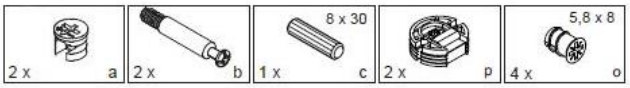

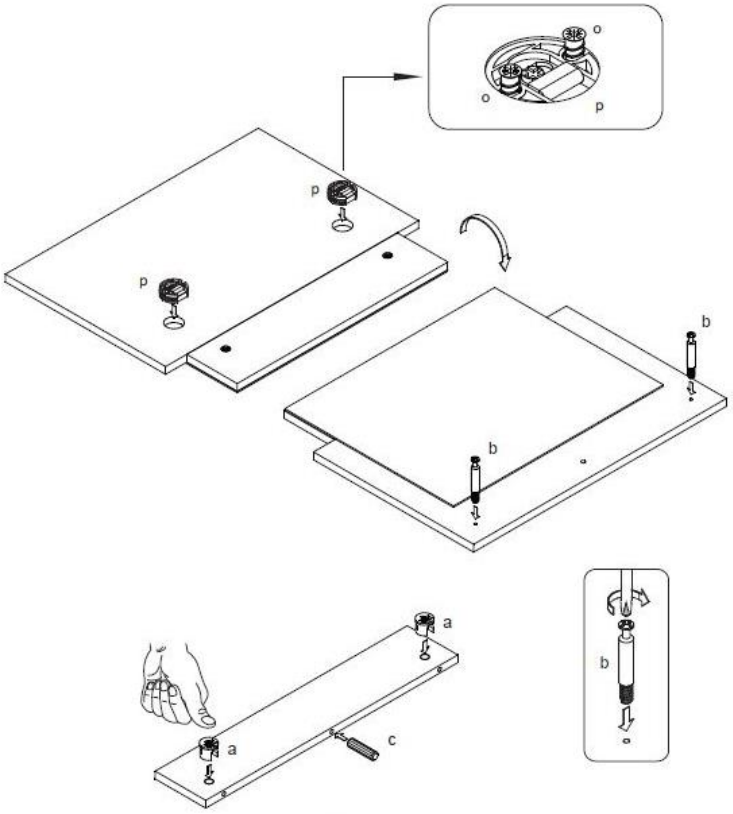

Trin 2: Fastgør hylden (2)

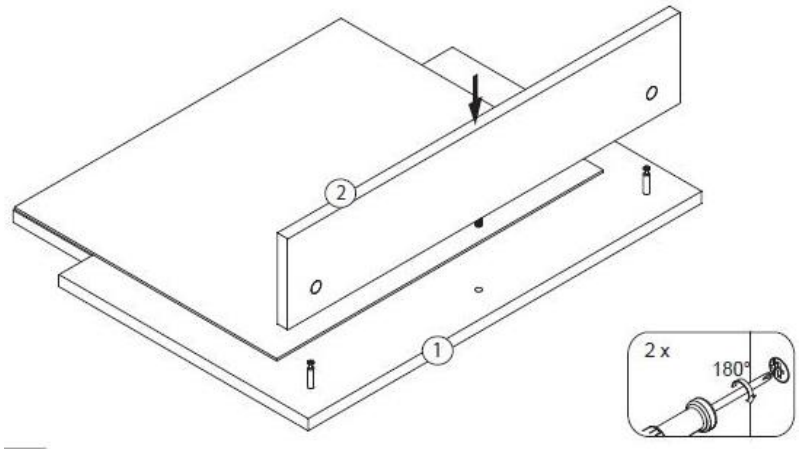

Trin 3: Fastgør spejlet til væggen

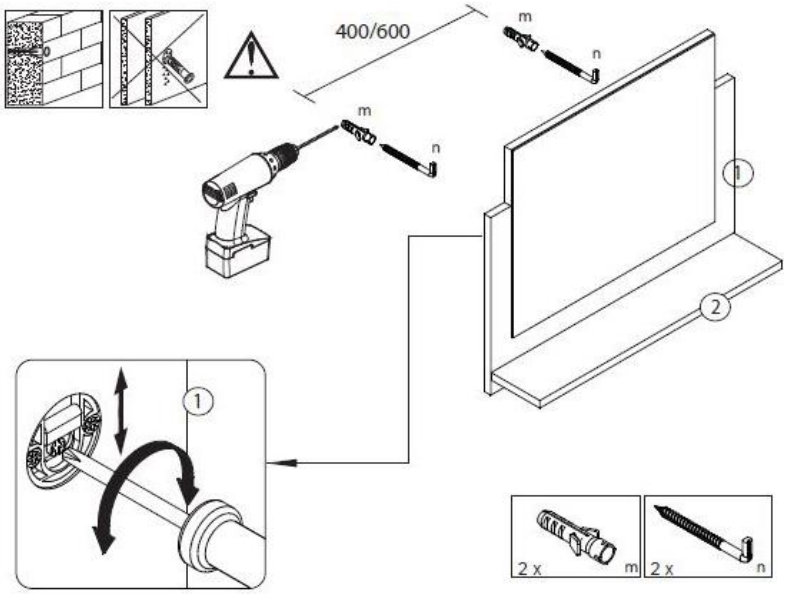

Montering af væggenheden (version: L / XL / BIG L / BIG XL)

Trin 1: Skru møbelforbindelserne i

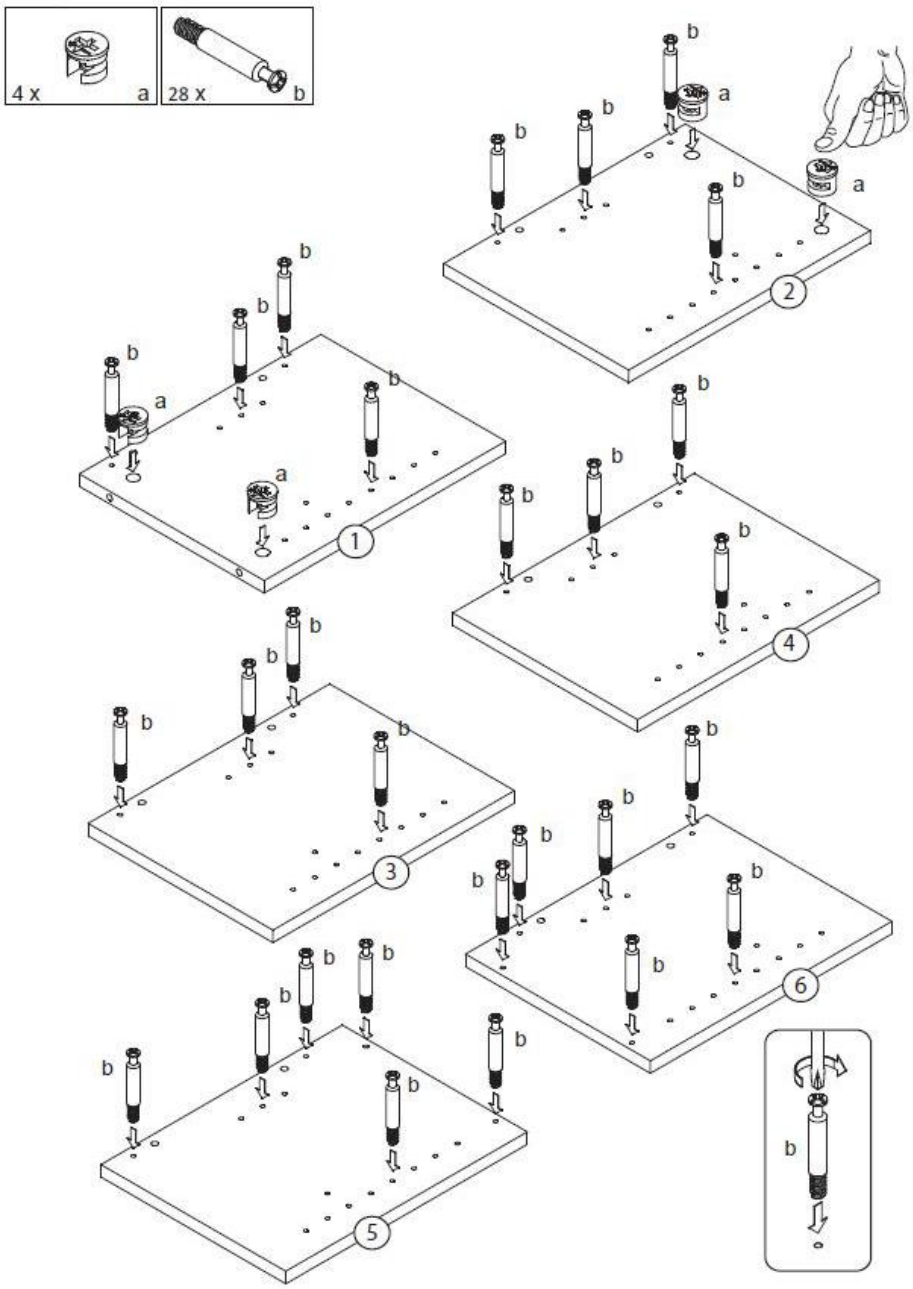

Trin 2: Indsæt møbelforbindere og trædyvler

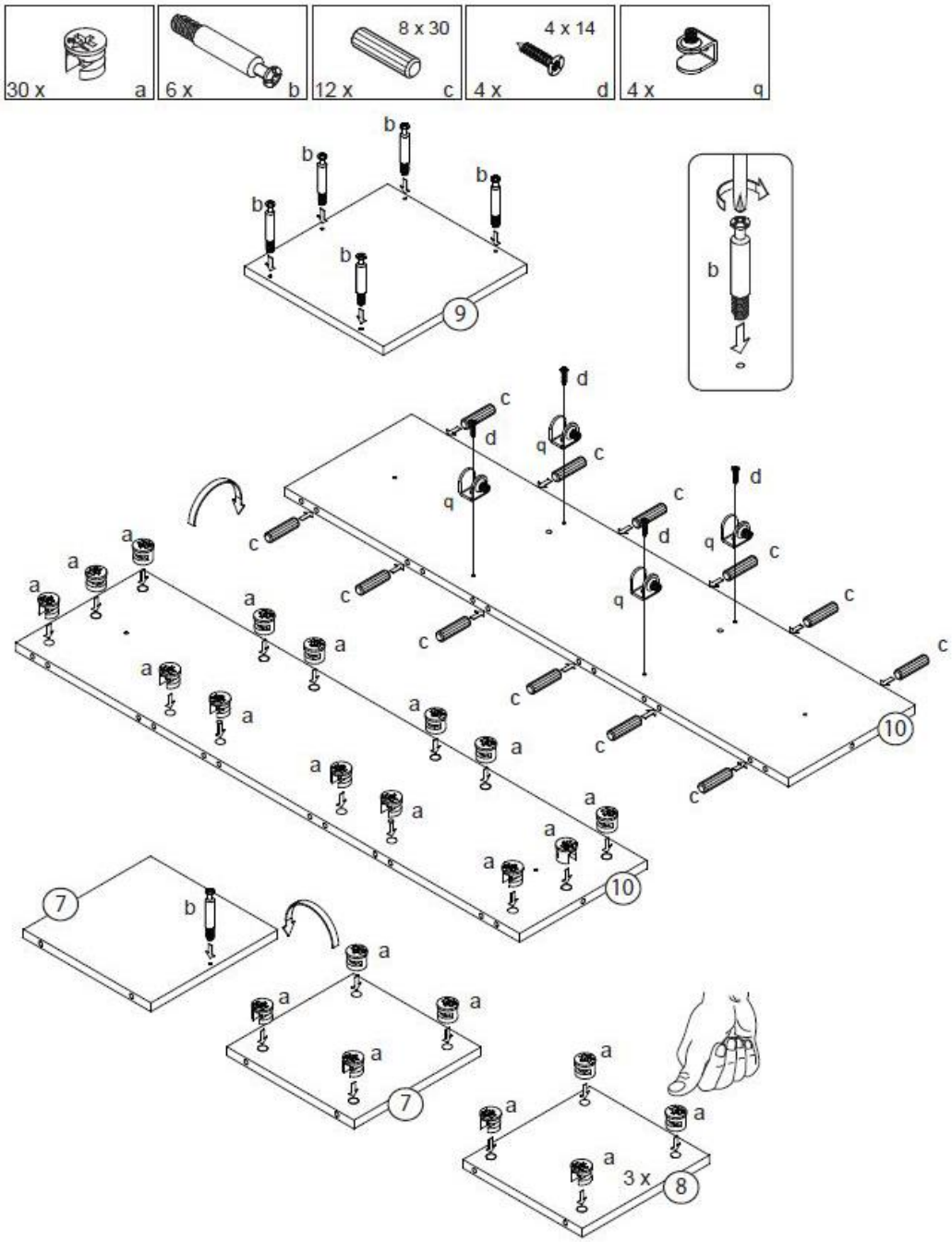

Trin 3: Juster og monter skinnerne på døren (12)

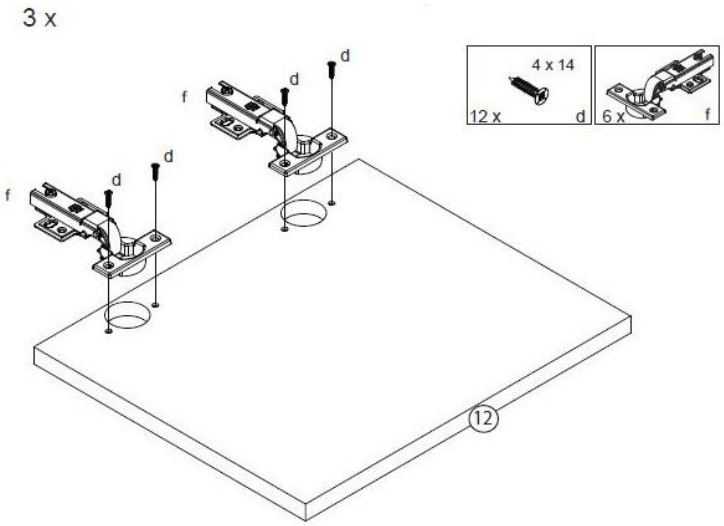

Trin 4: Fastgør den nederste hylde (7) til bagpanelet (10)

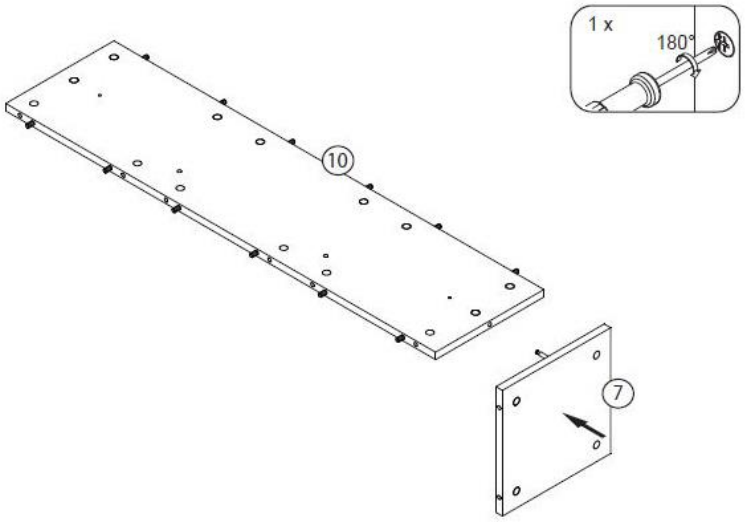

Trin 5: Fastgør alle komponenter

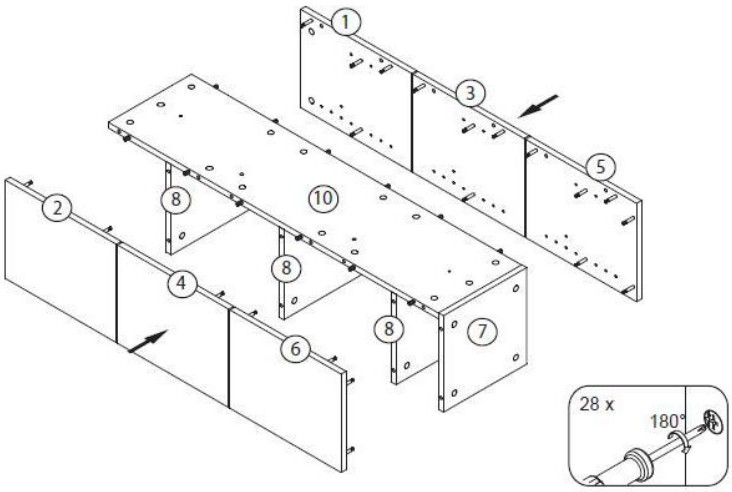

Trin 6: Indsæt og fastgør den øverste hylde (9)

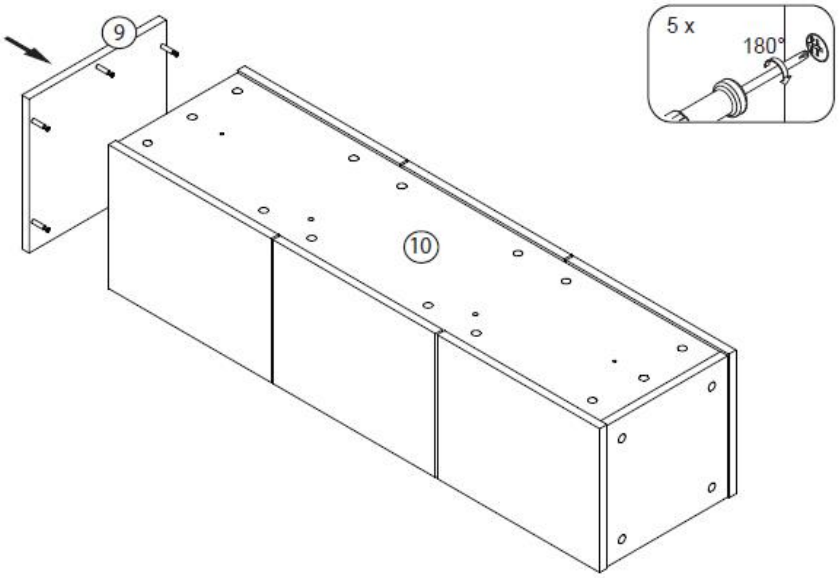

Trin 7: Indsæt glashylde (11)

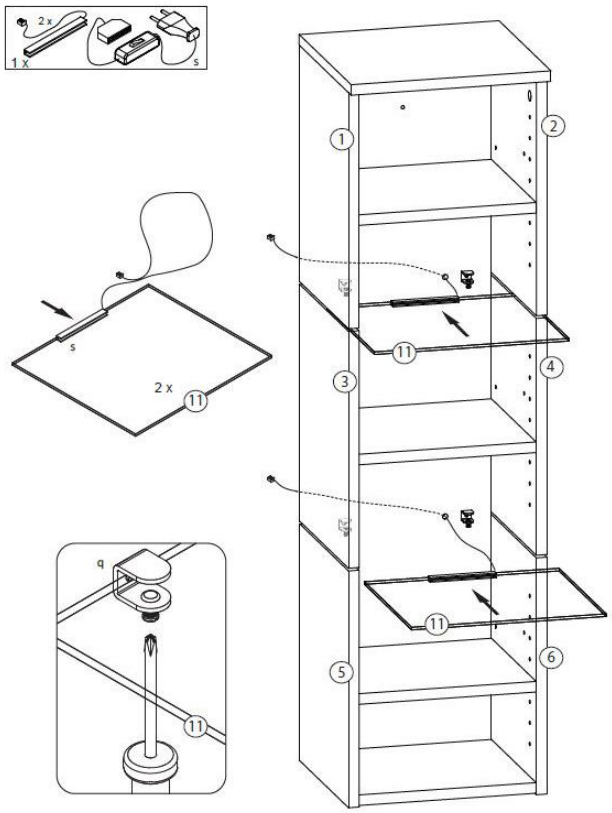

Trin 8: Fastgør væggenheden til væggen

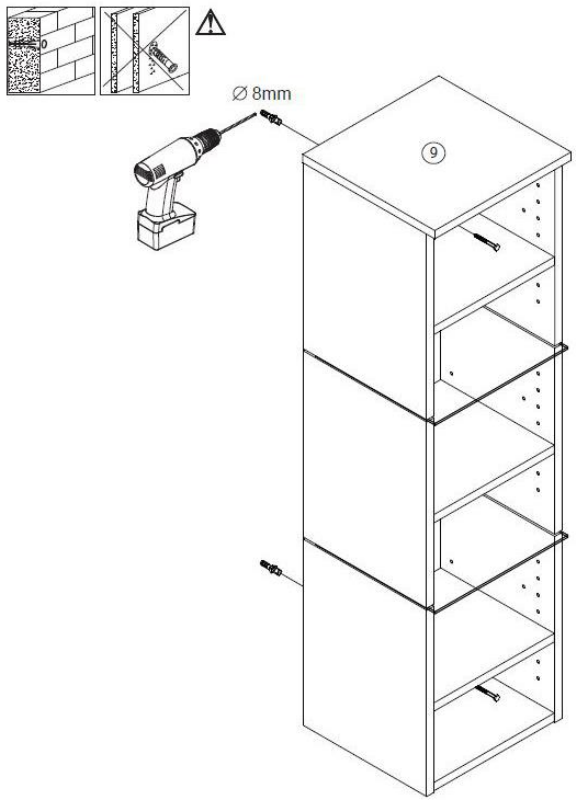

Sørg for, at væggen på stedet permanent kan modstå vægskabets belastning

Trin 9: Juster og monter skinnerne

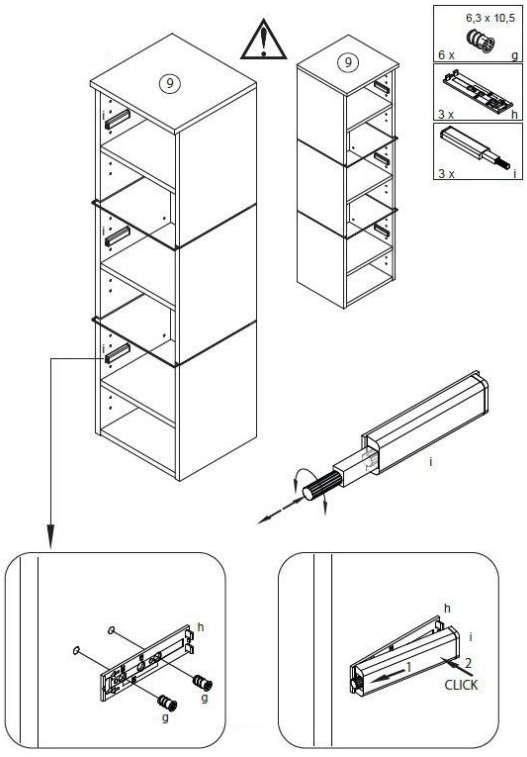

Trin 10: Juster og monter skabsskinnerne

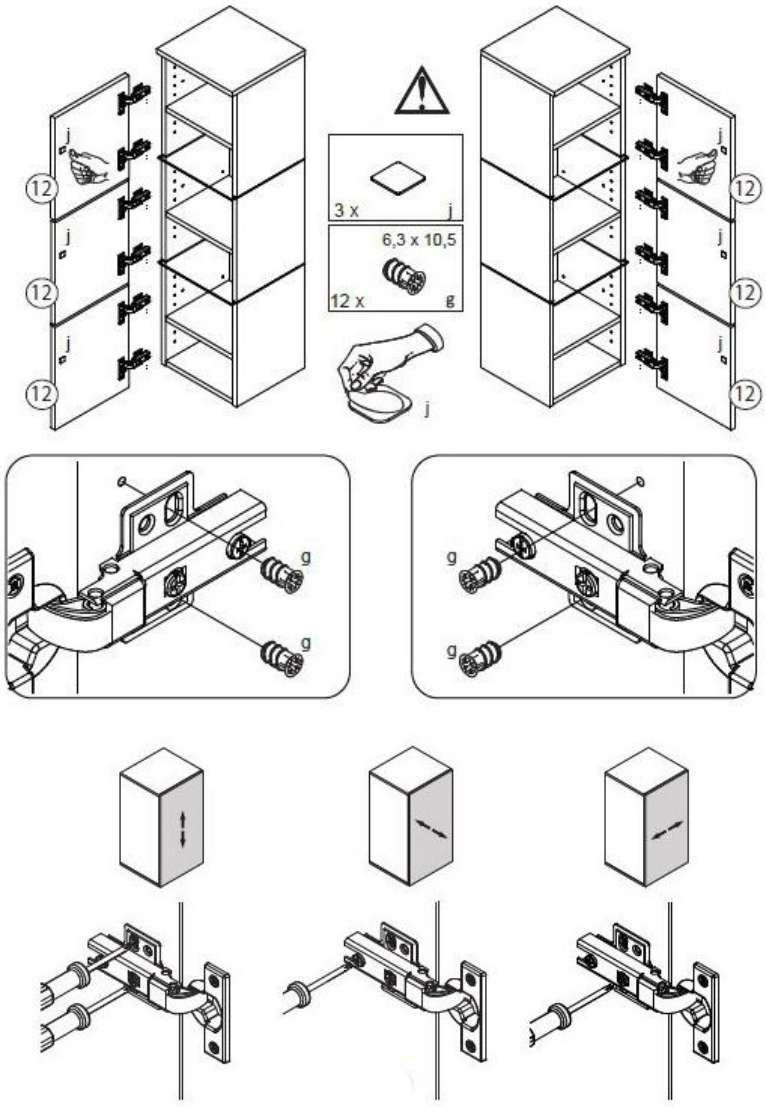

6. Anvendelse

6.1. Sikkerhedsinstruktioner

Følgende sundheds- og sikkerhedsoplysninger skal læses omhyggeligt.

Risiko for personskade
Forkert håndtering under drift kan føre til skader.



- Brug ikke et beskadiget produkt.
- Foretag ikke ændringer på produktet.
- **Fare for at falde ned!** Produktet er ikke børnelegetøj, klatrevæg eller sportsudstyr. Produktets enkelte elementer kan falde ned fra væggen, hvis de belastes på den ene side, hvilket kan resultere i dødsfald.
- Kontrollér fastgørelsen med jævne mellemrum.

6.2. Første ibrugtagning

Kontrollér produktet for skader, før det tages i brug første gang, og kontrollér vægmonteringen for at sikre, at produktet sidder godt fast og ikke vakler. Produktet må kun bruges, hvis det er ubeskadiget, sidder godt fast og ikke vakler.

6.3. Betjening

Før du bruger produktet, skal du kontrollere

- den korrekte tilstand.
- den elektriske forbindelse.
- spjældet på basisenheden.
- LED'ernes funktion.

6.4. Betjeningselement

For at betjene LED-lysstriben skal stikket sættes i strømforsyningen.
Lyset tændes via tænd/sluk-kontakten i forsyningskablet.

7. Fejlfinding

Hvis følgende fejl opstår under driften, skal du kontrollere følgende fejlårsager ved hjælp af nedenstående tabel. Hvis fejlen ikke kan afhjælpes ved hjælp af de anførte foranstaltninger, skal produktet tages ud af drift.

Fejl	Mulig årsag	Løsning
Produktet slingrer eller vibrerer	- Fastgørelsesskruerne har løsnet sig - Produktet er under for stor belastning - Væggen er ikke stabil	- Stram fastgørelsesskruerne - Overhold belastningsgrænserne - Fortsæt ikke med at bruge punktet
Dørene eller frontklappen er skæve og lukker ikke ordentligt	- Hængslerne er ikke justeret korrekt	- Juster hængslerne korrekt
LED-lyset virker ikke	- Ingen netspænding - Stikket er ikke sat i stikkontakten - Stikforbindelsen på forsyningskablet til LED-strippen er løs - Strømforsyningsenheden er defekt	- Kontrollér strømforsyningens sikring eller fejlstrømsafbryder - Strømforsyningens hovedafbryder er slukket - Sæt stikket i stikkontakten - Sæt stikforbindelsen sammen - Udskift strømforsyningsenheden

Hvis der opstår et andet problem med produktet, bedes du kontakte os.

8. Vedligeholdelse og pleje

8.1. Sikkerhedsinstruktioner

Risiko for personskade
Forkert håndtering under drift kan føre til skader



- Sluk for strømforsyningen til produktet før rengøring/vedligeholdelse/pleje.

Rengør overfladerne med en fugtig klud og et mildt rengøringsmiddel. Brug ikke aggressive rengøringsmidler eller højtryksrensere til rengøring. Overhold også rengøringsmiddelproducentens anvisninger.

9. Afmontering

9.1. Sikkerhedsinstruktioner

Risiko for personskade
Forkert håndtering under adskillelse kan føre til skader



- Afbryd produktet fra strømforsyningen før demontering. Kontakt med spændingsførende komponenter kan medføre elektrisk stød, som kan resultere i forbrændinger eller død.
- Afmontering bør udføres af mindst 2 personer.
- Sikr produktet mod at falde ned, før det skilles ad.

Afmontering af produktet skal ske i omvendt rækkefølge af monteringen. (**se kapitlet Montering**)

10. Instruktioner for bortskaffelse



- Bortskaf produktet og alle komponenter i overensstemmelse med lokale og landespecifikke regler for at forhindre skader på miljøet.
- Vores emballage er fremstillet af miljøvenlige materialer. De kan genbruges og fungerer dermed som værdifulde råmaterialer. Bortskaf emballagematerialet (pap, snavset emballage osv.) separat og korrekt i overensstemmelse med de gældende nationale bestemmelser.
- Kontakt producenten, hvis du er i tvivl om bortskaffelsen.
- Du kan også få oplysninger om korrekt bortskaffelse fra de lokale affaldscentre

11. Elektrisk og elektronisk udstyr - information til private husholdninger

Loven om elektrisk og elektronisk udstyr (ElektroG) indeholder en lang række krav til håndtering af elektrisk og elektronisk udstyr. De vigtigste er opsummeret her.

1. Separat indsamling af gamle apparater

Elektrisk og elektronisk udstyr, der er blevet til affald, kaldes affaldsudstyr. Ejere af gamle apparater skal bortskaffe dem separat fra usorteret husholdningsaffald. De skal adskille brugte batterier og akkumulatorer, der ikke er indkapslet i det gamle apparat, samt lamper, der kan fjernes fra det gamle apparat uden at ødelægge dem, fra det gamle apparat uden at ødelægge dem, før de afleverer dem på et indsamlingssted. Adskil gamle apparater for at forberede dem til genbrug.

2. Muligheder for at aflevere gamle apparater

Ejere af gamle apparater fra private husholdninger kan aflevere dem til de offentlige affaldshåndteringsmyndigheders indsamlingscentre eller til de indsamlingssteder, der er oprettet af producenter eller distributører i overensstemmelse med Elektro G. En online liste over indsamlings- og tilbagetagningscentre kan findes på hjemmesiden: https://www.stiftung-ear.de eller https://www.take-e-back.de.

3. Meddelelse om databeskyttelse

Gamle apparater indeholder ofte følsomme personoplysninger. Dette gælder især for informations- og telekommunikationsteknologiske enheder som computere og smartphones. I din egen interesse skal du være opmærksom på, at hver slutbruger er ansvarlig for at slette dataene på de gamle enheder, der skal bortskaffes.

4. Distributørers tilbagetagningsforpligtelse

Distributører med et salgsareal for elektrisk og elektronisk udstyr på mindst 400 m2 og distributører af fødevarer med et samlet salgsareal på mindst 800 m2, der udbyder og stiller elektrisk og elektronisk udstyr til rådighed på markedet flere gange pr. kalenderår eller på permanent basis, er forpligtet til at

- ved levering af et nyt elektrisk eller elektronisk apparat til en slutbruger på leveringsstedet eller i umiddelbar nærhed gratis at tage slutbrugerens gamle apparat af samme type, der i alt væsentligt opfylder de samme funktioner som det nye apparat, tilbage, og
- på slutbrugerens anmodning gratis at tage udtjent udstyr, der ikke overstiger 25 cm i nogen ydre dimension, tilbage på detailforretningen eller i umiddelbar nærhed heraf; tilbagetagningen må ikke være knyttet til købet af et elektrisk eller elektronisk apparat og er begrænset til tre udtjente apparater pr. apparattype.

5. Betydning af symbolet "overkrydset skraldespand"



Symbolet med en overkrydset skraldespand, der regelmæssigt vises på elektriske og elektroniske apparater, angiver, at det pågældende apparat skal indsamles separat fra usorteret kommunalt affald ved afslutningen af dets levetid.

- Producentens registreringsnummer
- Vi er registreret som producent i henhold til den tyske lov om elektrisk og elektronisk udstyr (ElektroG) hos den ansvarlige stiftelse Elektro-Altgeräte Register (Nordostpark 72, 90411 Nürnberg) under følgende registreringsnummer: WEEE reg. nr. DE86467979

Home Deluxe GmbH
Schanzeweg 2
32312 Lübbecke
Lübbecke, Tyskland
Tlf: +49 (0)5743 6181-0
www.home-deluxe-gmbh.de

GA-201-00_WANGEROOGE_Deluxe